Лист технических данных Parklift 421

Зависимая парковка.

Подходит для постоянного круга пользователей*

*Нижнее парковочное место подходит также для непостоянного круга пользователе (отели, административные и торговые центры).

Parklift 421-2,0 :
Нагрузка на платформу макс. 2000 кг (максимальная нагрузка от каждого колеса 500 кг).

Parklift 421-2,6 :
Нагрузка на платформу макс. 2600 кг (максимальная нагрузка от каждого колеса 650 кг).

Размеры в см

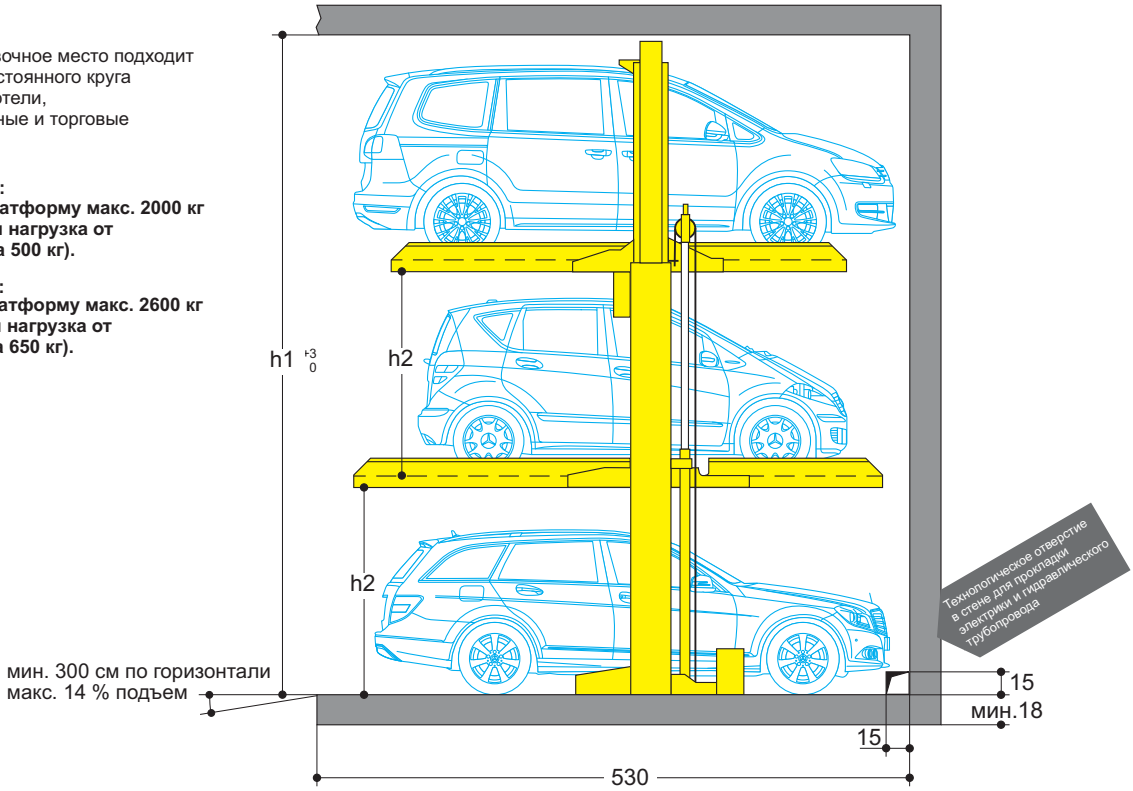

	Parklift 421-500	Parklift 421-530	Parklift 421-560	Parklift 421-590
Высота h1	500	530	560	590
Высота h2	155	165	175	185
Высота автомобиля	150	160	170	180

Принцип работы

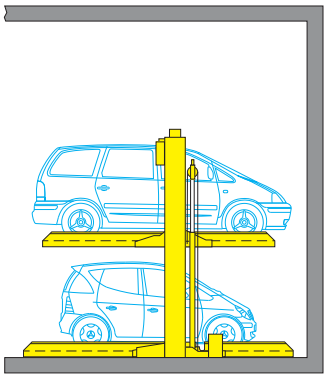

Перед опусканием платформы необходимо освободить нижнее место.

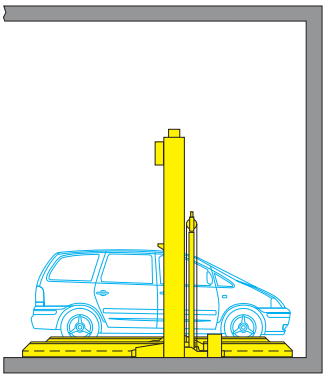

Перед опусканием верхней платформы необходимо освободить среднее место.

Габариты

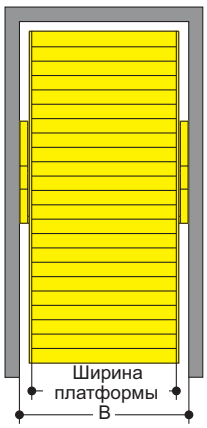

Установочная ширина **B**	Ширина платформы верхнего места	Ширина платформы среднего места
260	220	230
270	230	240
280	240	250
290	**250**	**260**
300	**260**	**270**

Примечания

1. Ширина платформы 250/260 см подходит для автомобиля шириной 190 см. Для более крупных автомобилей мы рекомендуем ширину платформы мин. 260/270 см.
2. На переднюю сторону платформы на расстоянии 35 см силами Заказчика наносится 10 сантиметровая широкая жёлто-чёрная маркировка согласно ISO 3864 (см. "Нагрузки для разных исполнений" на стр.2).
3. Отклонения боковых стен, выступы, плинтуса сбоку от парковочной системы недопустимы. В случае их наличия, ширина системы должна быть пропорциональна уменьшена.
4.Изготовитель сохраняет право изменить вышеприведённые технические характеристики согласно достижениям технического прогресса и предписаниям по сохранению окружающей среды.

ООО "АВТОМАТИЗИРОВАННЫЕ СИСТЕМЫ ПАРКОВАНИЯ АВТОМОБИЛЕЙ»
www.autoparksystem.ru тел. +7 495 232 99 03. факс +7 495 232 99 04
e-mail: info@autoparksystem.msk.ru

Электротехнические данные

№	Исполнитель	Кол-во	Наименование	Расположение	Частота
1	Заказчик	1 шт.	Электрический счетчик	В цепи питания	
2	Заказчик	1 шт.	Предохранитель или автоматический выключатель 3x25A в соответ. с DIN VDE 0100 раздел 430	В цепи питания	1 на одну приводную станцию
3	Заказчик	Согласно местным требованиям	В соответ. с местными требованиями 3PH+N+PE*	Цепь питания подведена к главному выключателю	1 на одну приводную станцию
4	Заказчик	Все 10 м	Подключение к полосе выравнивания потенциалов	Угол пола приямка/ задней стены	
5	Заказчик	1 шт.	Устройство защитного выравнивания потенциалов согласно DIN EN 60204	От точки подключения до системы.	1 на одну систему
6	Заказчик	1 шт.	Маркированный главный выключатель защищенный от несанкционированного включения	Над пультом управления	1 на одну приводную станцию
7	Заказчик	10 м	ПВХ-провод цепи управления с маркированными жилами и заземляющим проводом 5x2,5²	От главного выключателя до приводной станции	1 на одну приводную станцию

Позиции 8-16 включаются в объем работ, выполняемых ООО "АСПА", если иначе не указывается в предложении/контракте.

*DIN VDE 0100 раздел 410+430 (не постоянная нагрузка) 3PH+N+PE (трёхфазный ток).

Примечание: При наличии ворот необходимо проконсультироваться у изготовителя ворот по поводу прокладки электрокабелей.

Поставляемые изготовителем электрические детали должны подсоединяться согласно соответствующей коммутационной схеме и схеме подключений. Подвод электропитания к приводной станции должен быть осуществлен Заказчиком во время монтажа. Монтажники совместно с местным ответственным электриком должны проверить функционирование приводной станции.

Если этого не было осуществлено во время монтажа, Заказчик обязан поручить это электрику позднее.
Согласно DIN EN 60204 Заказчик обязан подключить системы к полосе выравнивания потенциалов. Подключения должны быть осуществлены через каждые 10 м.

Меры по шумоизоляции

При наличии требований к уровню шума, требуются дополнительные меры по изоляции звука. Наилучшего результата можно добиться путём специального шумопоглощающего исполнения парковочной системы. Повышенная система шумоизоляции должна быть разработана и утверждена компанией Wöhr применительно к данному строительному объекту (потребуются более крупные строительные размеры).

Температура

Рекомендуемая температура эксплуатации системы от +5°до +40°C.
Рекомендуемая влажность при +40°C 50%.
При отличающихся условиях эксплуатации требуется согласование завода-изготовителя.

Гидроагрегат

Для установки гидроагрегата необходимо в зависимости от объекта дополнительное пространство (место в стене или ниша).

Размеры

Все размеры являются минимальными. Необходимо также учитывать допустимые отклонения согласно VOB часть C (DIN 18330, 18331), а также DIN 18202.
Все размеры даны в см.

Проектная документация

Габаритные данные, а также шаблоны для проектирования предоставляются бесплатно. Техническое сопровождение осуществляется по дополнительному договору.

Ограждение

Если проезд расположен рядом или за парковочной системой, то стороной Заказчика в обязательном порядке согласно DIN EN ISO 13857 устанавливаются ограждения для предотвращения несанкционированного доступа.

Примечание

Автомобили с низкой посадкой или автомобили с передним спойлером могут быть припаркованы на платформах только по согласованию с ООО «АСПА» (см. «Габариты»).

Противопожарная защита

Заказчику необходимо учитывать требования по системе пожарной безопасности и необходимое дополнительное оборудование (автоматическое устройство пожарной сигнализации и пожаротушения и т.д.).

Монтажная схема

Сервисное обслуживание

Регулярное техническое обслуживание должно проводится компетентным и специально обученным персоналом. Ежегодное техническое обслуживание может проводиться на основе договора по сервисным услугам.

Профилактические меры по борьбе с коррозией

Независимо от технического обслуживания Заказчику необходимо регулярно проводить работы по очистке и уходу за парковочными системами согласно рекомендациям Wöhr (в особенности за элементами склонными к коррозии).

Оцинкованные части системы и платформы необходимо очищать от грязи, соли для посыпки дорог и других загрязнений из-за опасности корродирования.

Гаражное помещение должно постоянно и хорошо проветриваться.

Нагрузки для разных исполнений

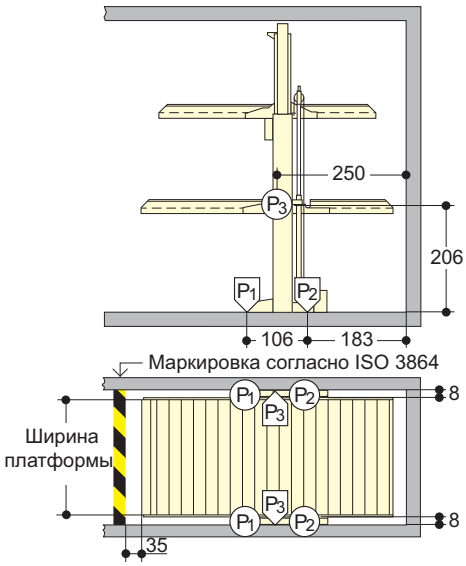

Исполнение в здании
P1 =+25kN*
P2 =+21kN
P3 =± 3kN

Исполнение вне помещения**
P1 =+27kN
P2 =+23kN
P3 =±10kN

* Все нагрузки, включая вес автомобиля

** Нагрузка от ветра согл. DIN 1055 часть 4 0,5 kN/м²
Нагрузка от снега согл. DIN 1055 часть 5 0,75 kN/м²

Опоры системы крепятся специальными анкерами к полу (глубина сверления 10-12 см).
Толщина перекрытия - мин. 18 см. Качество бетона согласно проекту, однако, для анкерного закрепления не менее C20/25.
Если напольным покрытием является асфальт или напольная плитка, необходим отдельный фундамент.
При исполнении вне помещения необходима дополнительная стойка (за дополнительную плату).

Габариты (стандартный автомобиль)

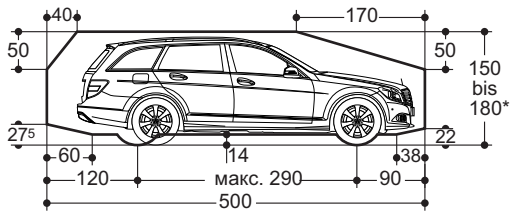

* Общая высота автомобиля, включая рейлинги на крыше и крепления антенны, не должна превышать приведенной на схеме высоты автомобиля.